DUPLO SPRAY

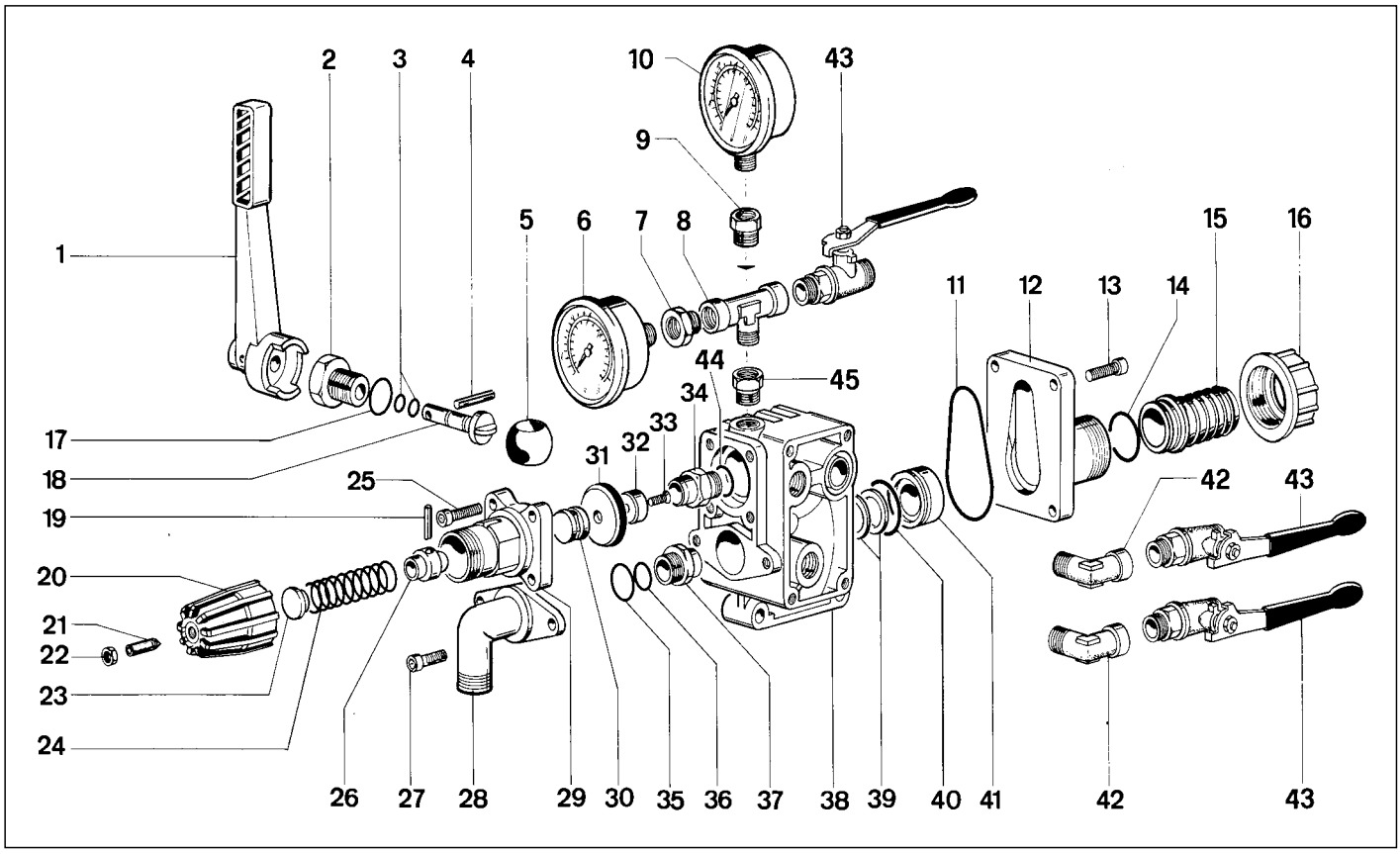

DISTRIBUTORE MOD. "DUPLO SPRAY" - *MULTI-DIRECTIONAL-VALVE MOD. "DUPLO SPRAY"*

KIT	CODICE *PART NUMBER*	24.9883.97.3											
	DESCRIZIONE *DESCRIPTION*	KIT VALVOLA *VALVE KIT*											
POSIZIONE ESPLOSO *POSITION NUMBER*		3	11	14	17	31	35	36	39	40	44	32	34
QUANTITò NEL KIT *QUANTITIES INCLUDED*		2	1	1	1	1	1	1	2	1	1	1	1

NOMENCLATURA RICAMBI DISTRIBUTORE MOD. "DUPLO SPRAY"

POS.	CODICE *PART NUMBER*	Q.TY	DENOMINAZIONE *DESCRIPTION*	POS.	CODICE *PART NUMBER*	Q.TY	DENOMINAZIONE *DESCRIPTION*
1	**25.0365.32.2**	1	LEVA COMANDO	24	**26.0212.48.2**	1	MOLLA
2	**25.0223.32.2**	1	RACCORDO PER PERNO LEVA	25	**86.2168.00.2**	4	VITE TCEI M6x22 UNI5931
3	**80.3052.50.2**	2	ANELLO OR 1,78x6,75 VITON	26	**26.0202.32.2**	1	PISTONCINO DI SPINTA
4	**85.1139.50.2**	1	SPINA ELASTICA D.4x24	27	**86.2168.00.2**	2	VITE TCEI M6x22 UNI5931
5	**24.0221.53.2**	1	SFERA D.32,5	28	**24.0203.09.2**	1	RACCORDO INGRESSO CURVO G.3/4
6	**83.0081.00.2**	1	MANOMETRO (VR. 3 VIE)	29	**24.0030.09.2**	1	CALOTTA
7	**83.5012.50.2**	1	RIDUZIONE G.3/8 M - G.1/4 F (VR. 3 VIE)	30	**26.0203.32.2**	1	PISTONCINO PORTA MEMBRANA
8	**83.5021.00.2**	1	RACCORDO A T G.3/8 (VR. 3 VIE)	31	**26.0189.36.2**	1	MEMBRANA
9	**83.5011.00.2**	1	RIDUZIONE G.3/8 M - G.1/4 F (VR. 2 VIE)	32	**26.0201.18.2**	1	OTTURATORE PIANO IN CERAMICA
10	**83.0080.00.2**	1	MANOMETRO (VR. 2 VIE)	33	**86.1934.80.2**	1	VITE TSPEI M5x16 UNI5933 INOX
11	**80.3210.40.2**	1	ANELLO OR 2,62x64,77	34	**24.0218.51.2**	1	SEDE VALVOLA REGOLAZIONE
12	**24.0202.09.2**	1	FLANGIA DI SCARICO	35	**80.3218.00.2**	1	ANELLO OR 3,0x22
13	**86.2216.00.2**	4	VITE TCEI M6x25 UNI5931	36	**80.3068.00.2**	1	ANELLO OR 1,78x17,17
14	**80.3219.00.2**	1	ANELLO OR 3,0x25	37	**24.0215.53.2**	1	UGELLO RISUCCHIO D.9,5 (70-110 l/min)
15	**84.1620.50.2**	1	RACCORDO DIRITTO D.30	37	**24.0216.53.2**	1	UGELLO RISUCCHIO D.12 (110-150 l/min)
15	**84.1608.40.2**	1	RACCORDO DIRITTO D.25 (OPTIONAL)	38	**24.0225.09.2**	1	CORPO DISTRIBUTORE
15	**84.0542.40.2**	1	RACCORDO CURVO D.25 (OPTIONAL)	39	**24.0223.32.2**	2	GUARNIZIONE PER SFERA
15	**84.0560.00.2**	1	RACCORDO CURVO D.30 (OPTIONAL)	40	**80.3208.00.2**	1	ANELLO OR 2,62x31,42
16	**82.0067.50.2**	1	GALLETTO G.1"1/4	41	**24.0219.53.2**	1	RONDELLA PORTA GUARNIZIONE
17	**80.3189.00.2**	1	ANELLO OR 2,62x18,72	42	**82.2044.50.2**	2	GOMITO M/F G.3/8
18	**24.0230.51.2**	1	PERNO COMANDO SFERA	43	**84.5544.00.2**	2÷3	RUBINETTO A SFERA G.3/8
19	**85.1158.20.2**	1	SPINA ELASTICA D.4x36	44	**80.3181.20.2**	1	ANELLO OR 2,62x15,88
20	**26.0205.32.2**	1	POMOLO DI REGOLAZIONE	45	**83.5016.00.2**	1	PROLUNGA M-F G.3/8 (VR. 3 VIE)
21	**86.2140.00.2**	1	VITE STEI M6x20 UNI5927				
22	**81.4542.00.2**	1	DADO M6 UNI5588				
23	**26.0204.51.2**	1	PIATTELLO MOLLA				